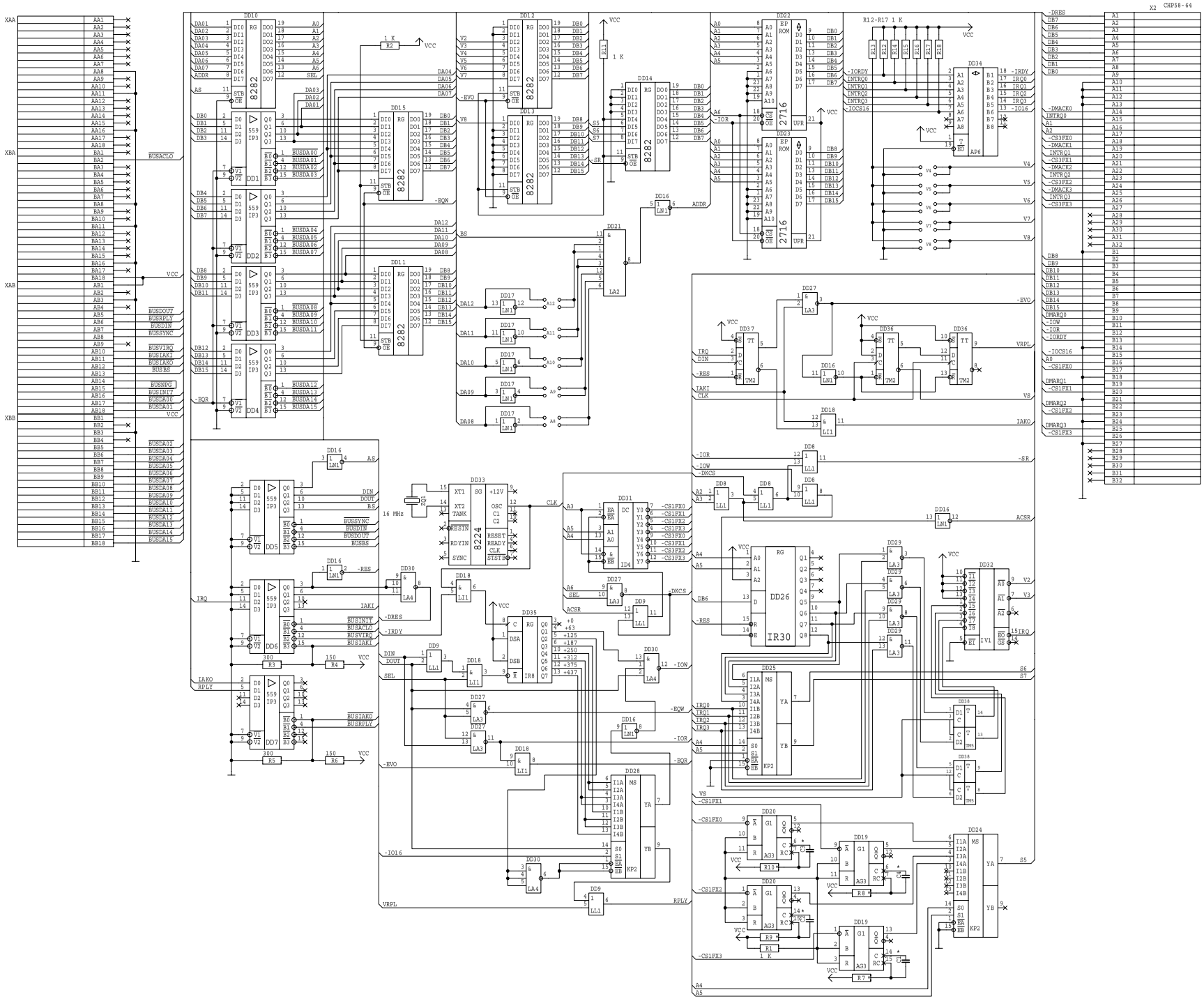
X2 CHP58-64
XAA
XBA
XAB
XBB
BUSACLO
VCC
BUSDOUT
BUSRPLY
BUSDIN
BUSSYNC
BUSVIRQ
BUSIAKI
BUSIAKO
BUSBS
BUSNPG
BUSINIT
BUSDA00
BUSDA01
BUSDA02
BUSDA03
BUSDA04
BUSDA05
BUSDA06
BUSDA07
BUSDA08
BUSDA09
BUSDA10
BUSDA11
BUSDA12
BUSDA13
BUSDA14
BUSDA15
DD10
DD1
DD2
DD3
DD4
DD5
DD6
DD7
DD11
DD15
DD12
DD13
DD14
DD22
DD23
DD34
DD33
DD31
DD26
DD25
DD24
DD32
DD28
DD35
DD21
DD16
DD17
DD18
DD9
DD30
DD27
DD29
DD20
DD19
DD8
DD36
DD37
DD38
8282
8284
2716
IR30
16 MHz
R1 1 K
R2 1 K
R12-R17 1 K
R3 300
R4 150
R5 300
R6 150
-DRES
-DMACK0
-CS3FX0
-DMACK1
-CS3FX1
-DMACK2
-CS3FX2
-DMACK3
-CS3FX3
-IOCS16
-CS1FX0
-CS1FX1
-CS1FX2
-CS1FX3
-IRDY
-IOW
-IOR
-DKCS
-EVO
-BQR
-EQW
-IO16
VRPL
VS
IAKO
ACSR
RPLY
IRQ
IAKI
-RES
-DREES
-SR
ADDR
CLK
AS
DIN
DOUT
SEL
BS